安徽富信半导体科技有限公司

ANHUI FOSAN SEMICONDUCTOR TECHNOLOGY CO. , LTD.

FS6206

SOT-23 LDO 低落差稳压 IC

SOT—23

1. Vss
2. Vout
3. Vin

■Absolute Maximum Ratings 最大额定值

(T_A=25℃ unless otherwise noted 如无特殊说明，温度为 25℃**)**

Characteristic 特性参数	Symbol 符号	Rat 额定值	Unit 单位
Input Voltage 输入电压	V_{in}	V_{out}+0.3~V_{out}+6	V
Operating Current 工作电流	I_O	100	mA
Output Voltage 输出电压	V_{out}	1.5、1.8、2.5、2.8、3、3.3、5	V
Power dissipation 耗散功率	P_D	250	mW
Operating Temperature 工作温度	T_A	-40~+85	℃
Storage Temperature 储藏温度	T_{stg}	-55to+150℃	

■Device Marking 产品字标

FS6206-1.5V=**65E9**

FS6206-1.8V=**65K5**

FS6206-2.5V=**65T5**

FS6206-2.8V=**65X5**

FS6206-3V=**65Z5**

FS6206-3.3V=**662K**

FS6206-5V=**66MX**

Test Circuit 测试电路

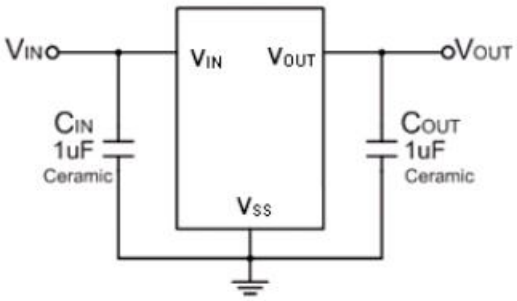

■Electrical Characteristics 电特性

(Ci=1uF Co=1uF T_A=25℃ unless otherwise noted 如无特殊说明)

Characteristic 特性参数	Symbol 符号	Test Condition 测试条件		Min 最小值	Type 典型值	Max 最大值	Unit 单位
Output Voltage 输出电压	V_O	$V_{in}=V_{out}+1V$ $I_O=10mA$		$V_{out}(S)$ ×0.98	$V_{out}(S)$	$V_{out}(S)$ ×1.02	V
Output Current 输出电流	I_O	$V_I=V_{out}(S)+1V$			100		mA
Dropout Voltage 落差电压	V_D	$I_O=100mA$	1.5~2.5V 2.6~3.3V 3.3~5V		200 160 120	280 240 200	mV
Quiescent Current 静态电流	I_q	$V_I=V_{out}(S)+1V$			4	8	μA
Load Regulation 负载调整	ΔV_O	$V_I=V_{out}(S)+1V$ $1mA \le I_O \le 50mA$			20	40	mV
Line Regulation 线性调整	ΔV_O	$I_O=1mA$ $V_{out}(S)+1V \le V_I \le 6V$			0.05	0.2	%mV
Input Voltage 输入电压	V_I			$V_{out}+0.3$		$V_{out}+6$	V
Output Noise Voltage 噪声电压	V_N	$10Hz \le f \le 100kHz$			42		μV
Ripple Rejection 纹波抑制	RR	$V_I=V_{out}(S)+1V$ f=1KHz，$I_O=10mA$			40		dB

■**SOT-89 Dimension** 外形封装尺寸

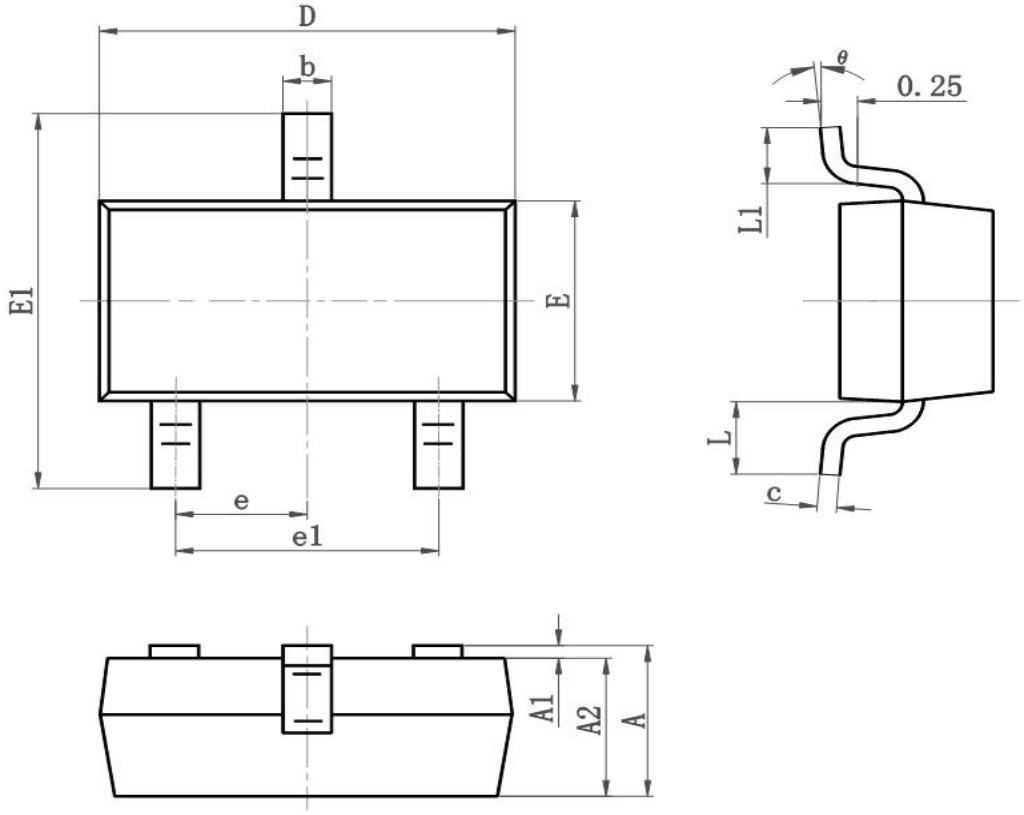

Symbol	Dimensions In Millimeters		Dimensions In Inches	
	Min	Max	Min	Max
A	0.900	1.150	0.035	0.045
A1	0.000	0.100	0.000	0.004
A2	0.900	1.050	0.035	0.041
b	0.300	0.500	0.012	0.020
c	0.080	0.150	0.003	0.006
D	2.800	3.000	0.110	0.118
E	1.200	1.400	0.050	0.055
E1	2.250	2.550	0.089	0.100
e	0.950TYP		0.037TYP	
e1	1.800	2.000	0.071	0.079
L	0.550REF		0.022REF	
L1	0.300	0.500	0.012	0.020
θ	0°	8°	0°	8°